外 形 図	MDP−LC　　M·RESTER ロードセル用避雷器

特記事項

外形寸法図（単位：mm）

■ 標準形

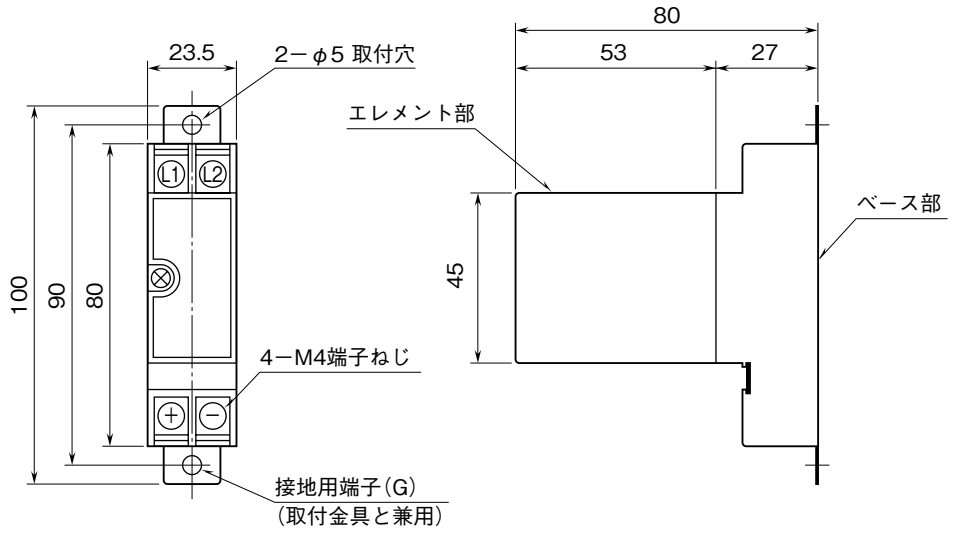

■ DINレールアダプタ付

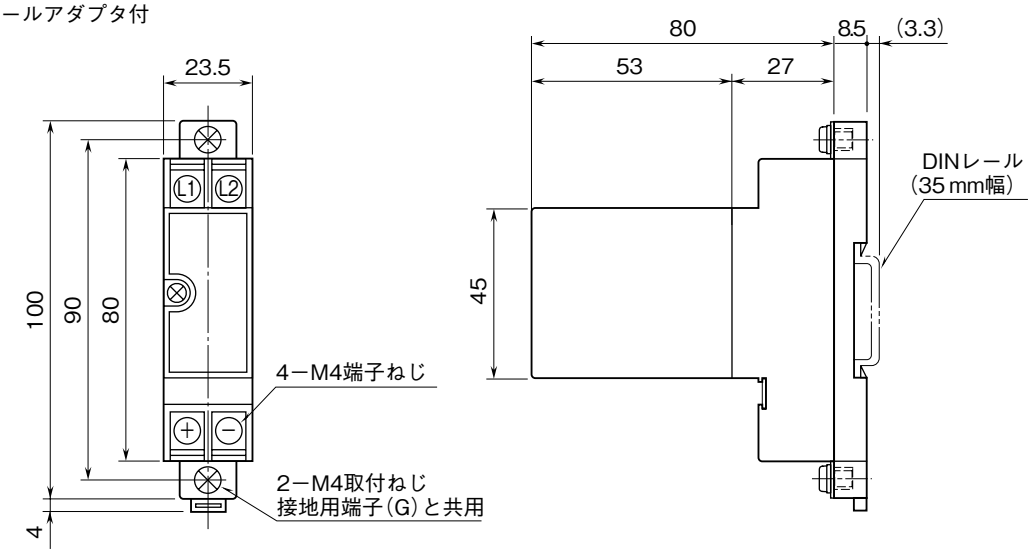

取付寸法図（単位：mm）

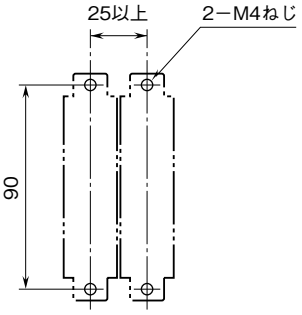

端子接続図

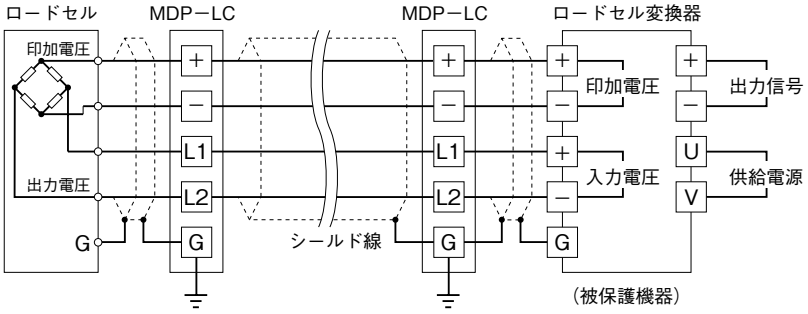

MG CO., LTD.
www.mgco.jp